STRUTTURA DI SOSTEGNO PER IL FISSAGGIO DEI LAVABI VERA MONTATI SU MENSOLE SUPPLEMENTARI DI TIPO FISSO E RECLINABILE SU CARTONGESSO

Articolo	*Item*	
VA-1481156	**VA-1481156**	Edoné linea BOCCHI
STRUTTURA DI SOSTEGNO PER IL FISSAGGIO DEI LAVABI VERA MONTATI SU MENSOLE SUPPLEMENTARI DI TIPO FISSO E RECLINABILE SU CARTONGESSO		
• ***Struttura di sostegno per il fissaggio dei lavabi su pareti in cartongesso.*** • ***Idoneo per lavabo Vera montato su mensole fisse, meccaniche o pneumatiche*** • ***inserire e fissare nei montanti dopo aver stabilito l'altezza da terra del lavabo*** • ***Completo di collari per il fissaggio delle tubazioni di scarico ed adduzione*** • ***Regolabile in larghezza per adattarsi ai montanti*** • ***Costruzione modulare in acciaio zincato*** • ***Carico massimo: Kg 150***	• ***Support structure for fixing washbasins on plasterboard walls.*** • ***Suitable for washbasin Vera mounted on fixed, mechanical or pneumatic shelves*** • ***Insert and fasten in the uprights after setting the floor height of the washbasin*** ***Complete with collars for fixing drainage and drainage pipes*** • ***Adjustable width to fit To the uprights*** • ***Modular construction in galvanized steel*** • ***Maximum load: Kg 150***	

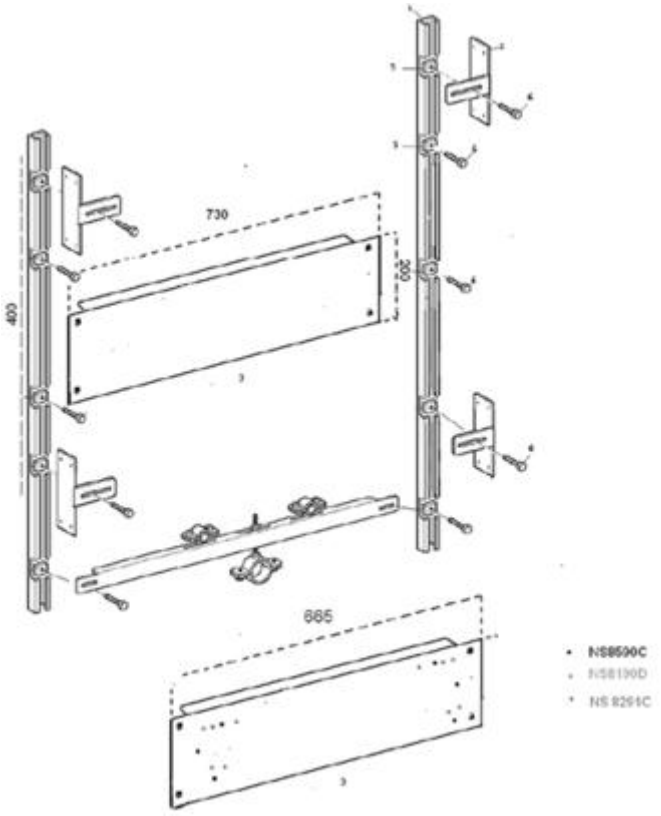

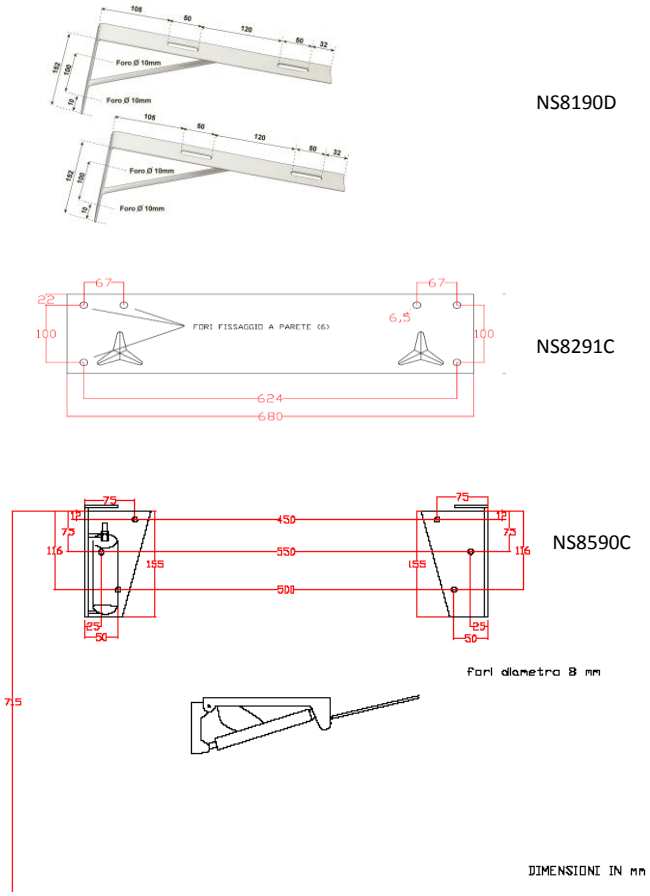

Misure,quote e specifiche non sono vincolanti e l'azienda si riserva di modificarle in qualunque momento anche senza preavviso. Non rilevare quote dai disegni

AGORA' SRL Uff.Comm.I: Via Torino, 10 20060 LISCATE (MI) Tel. 02 95354075 e.mail: info@bocchi.it sito web: www.bocchi.it Magazzini: Z.A. Geromina, 19 33077 SACILE (PN)